Barmesa Pumps

BOMBA SUMERGIBLE PARA AGUAS NEGRAS

Serie: **8KATO**
40 - 100 HP / 1750 RPM
Paso de sólidos: 5" - 7.5"

* Imagen representativa

DESCARGA
8" (15.24 y 20.32" cm) brida horizontal

TEMPERATURA MÁXIMA DEL LÍQUIDO
40 °C (104 °F)

CONSTRUCCIÓN DE LA BOMBA
Hierro gris

PLACA DE BALERO
Hierro gris

IMPULSOR
Diseño: 2 álabes, tipo semiabierto. Balanceado dinámicamente.
Material: hierro gris

FLECHA
Acero inoxidable 304

SELLO
Diseño: doble, tipo mecánico, lubricado en aceite.
Material: carburo de silicio / carburo de silicio, elastómeros de Buna-N y resorte de acero inoxidable.

SUMERCIÓN MÁXIMA
10 metros (32.8 ft)

TORNILLERÍA
Acero inoxidable

EMPAQUES
Buna-N

PINTURA
Electrostática

CABLE
Cuenta con 12 metros de cable para uso rudo de neopreno

BALEROS
Superior: tipo bolas, sencillo, permanentemente lubricado.
Inferior: tipo bolas, doble, permanentemente lubricados, para cargas radial y axial.

MOTOR
Asíncrono sumergible de tipo seco, trifásico de 230 y 460 V, 60 Hz, 1750 RPM. Aislamiento clase F, protección IP68.

SENSOR DE HUMEDAD
Incluido del tipo «normalmente abierto (N/O)»

SENSOR DE TEMPERATURA
Incluido del tipo «normalmente cerrado (N/C)»

EQUIPO INCLUIDO
Brida DIN rosca NPT y adaptador de manguera con brida.

EQUIPO OPCIONAL
Codo de Acoplamiento Móvil para 8KATO

barmesapumps

FICHA TÉCNICA

Actualizado: 10/MAR/2025

ESPECIFICACIONES

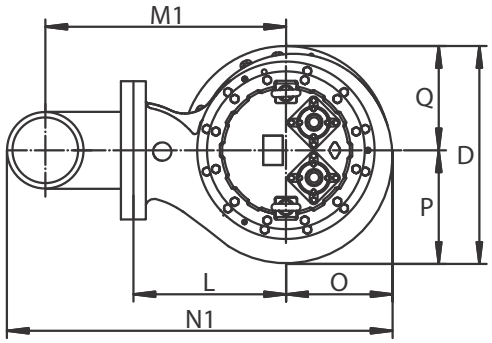

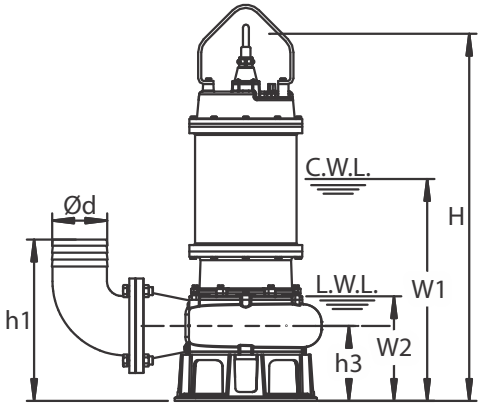

MODELO	Ød	ØA1	ØB1	ØC1	n-Ød1	h1	h2	h3	W1	W2	H	O	P	Q	L	D	M1	M2	N1	N2
8KATO4004	8"	200	280	320	8-Ø18	480	500	310	1050	510	1310	280	260	250	360	510	505	1015	885	1315
8KATO5004	8"	200	280	320	8-Ø18	550	500	320	1050	520	1280	290	260	250	360	510	505	890	895	1345
8KATO6004	8"	200	280	320	8-Ø18	550	500	320	1050	520	1280	290	260	250	360	510	505	890	895	1345
8KATO7504	8"	200	280	320	8-Ø18	480	500	330	1100	530	1390	270	260	250	370	510	515	1025	885	1335
8KATO10004	8"	200	280	320	8-Ø18	480	500	340	1170	540	1800	340	355	345	500	700	645	1345	1085	1535

* Dimensiones en milímetros

barmesapumps

MODELO	CÓDIGO	HP	VOLTAJE	FASES	RPM	DESCARGA	PASO DE ESFERA	AMPERAJE NOMINAL	PESO (kg)
8KATO4004	70090479	40	460	3	1750	8"	5.1"	51.34	455
8KATO5004	70090481	50	460	3	1750	8"	5.1"	64.09	483
8KATO6004	70090483	60	460	3	1750	8"	7.6"	73.77	480
8KATO7504	70090485	75	460	3	1750	8"	7.6"	91.17	528
8KATO10004	70090487	100	460	3	1750	8"	5.1"	118.86	775

- La configuración del cableado interno de la bomba es para 230 V, por lo que si se va a usar con 460 V deberá cambiar dicha configuración para evitar daños en el motor.

¡IMPORTANTE!

1. No utilice la bomba para bombear líquidos explosivos.
2. Esta bomba no está aprobada para ser utilizada en piscinas, instalaciones recreativas, o cualquier aplicación donde el contacto humano con la bomba sea común.
3. La bomba deberá de estar sumergida en agua para garantizar su enfriamiento.

MODELO: **8KATO**
40 - 100 HP

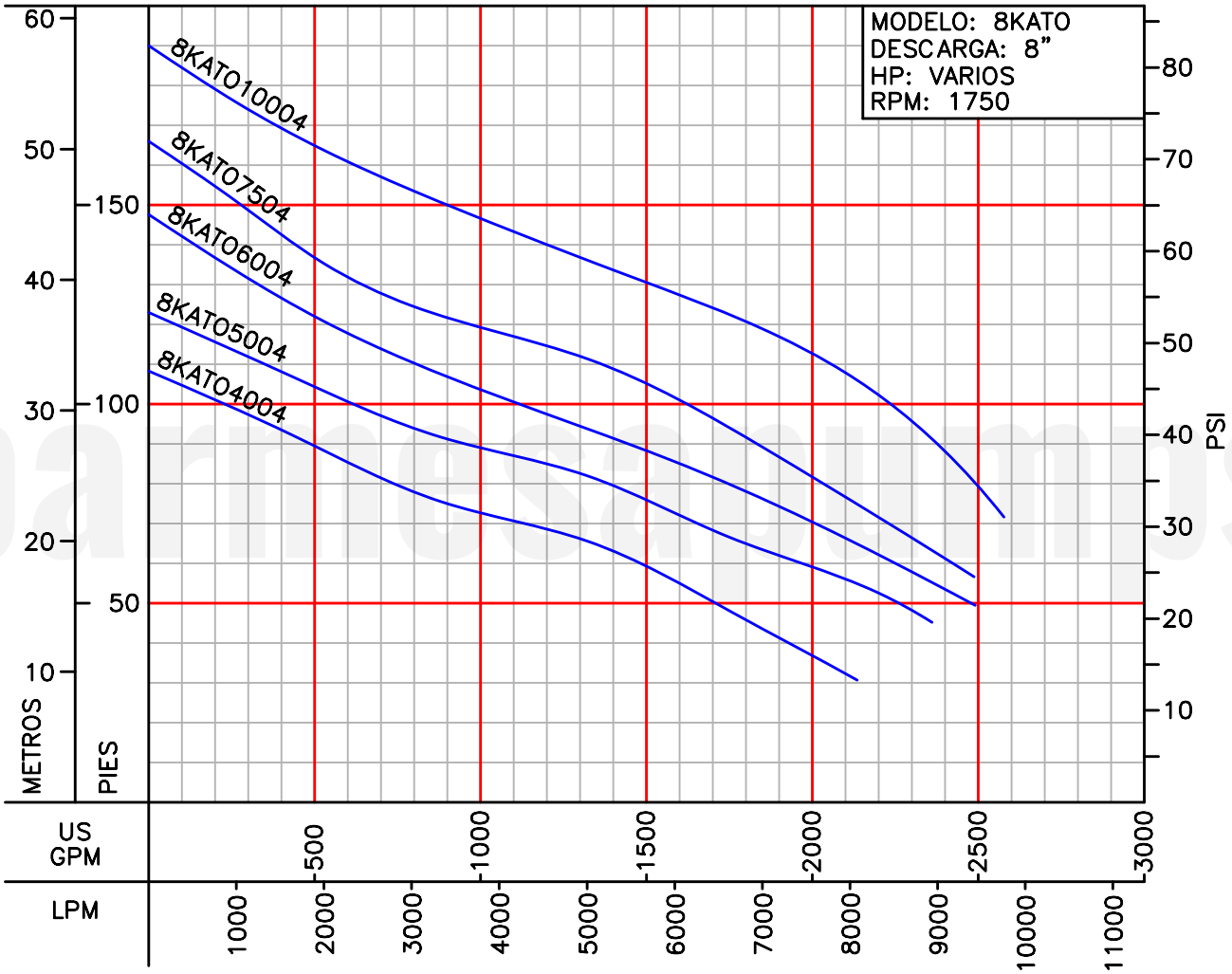

barmesapumps

¡IMPORTANTE!
1. Prueba realizada con agua, gravedad específica 1.0 @ 20 °C (68 °F); otros líquidos pueden variar el rendimiento.